KAMY CHINA
Electromechanical

ROADHEADER
EBH160

KAMY

innovando soluciones

que agregan valor real

Control Remoto
Combinación de comunicación inalámbrica y cableada, con alcance de control hasta 500m

Estructura compacta
Cuerpo pequeño, operación flexible y fácil reemplazo.

Alerta de fallas
Función de detección automática de fallos, facilita la rápida resolución de problemas para el usuario.

Diseño confiable
Diseño de reductores de corte y desplazamiento altamente fiable, con vida útil de hasta 5000 horas.

Corte de alta eficiencia
El cabezal de corte adopta un modelado 3D con diseño de distribución optimizado, que aumenta significativamente la capacidad de corte.

ROADHEADER EBH160

KAMY, innovando soluciones que agregan valor real

Principales parámetros técnicos

Proyecto	Parámetros
Altura Máxima de Excavación	4200mm
Anchura Máxima de Excavación	5400mm
Forma de la Sección Transversal de Excavación	Arbitraria
Sección de Corte Económico	8~22m²
Capacidad de Ascenso	±16°
Velocidad de Desplazamiento	0~5.3m/min
Presión media de contacto con el suelo	0.145MPa
Resistencia a la compresión unidireccional de carbón/roca	≤85 MPa
Dimensiones de la Máquina (largo × ancho × alto)	9242×2400×1650mm
Anchura de la Máquina	2400mm
Anchura de la Pala	2900mm
Altura de Paso del Equipo	2100mm
Anchura de Paso del Equipo	3000mm
Altura Mínima de Trabajo del Equipo	2200mm
Anchura Mínima de Trabajo del Equipo	3200mm
Tamaño máximo de pieza no desmontable	3390×1180×1501mm
Anchura del Primer Transportador	540mm
Tamaño y Tipo de Contenedor Maritimo	40 pies con techo abierto + contenedor estandar de 40 pies
Capacidad de Producción	240m³/h
Altura del Pórtico	400mm
Potencia Instalada	290kW
Potencia de Corte	200kW
Potencia de la Bomba	90kW
Peso Total	48t
Tipo de Cabezal de Corte	Tipo de Eje Longitudinal
Pulverización interna	Opcional
Pulverización externa	Estándar
Voltaje de Alimentación	AC 1140V
Frecuencia de la Fuente de Alimentación	50Hz
Control Remoto	Opcional

Características

- Marzo 2012 — Shanxi, China - Lanxing Coal Industry **EBH120**

El EBH120 permitió un corte continuo y una rápida evacuación de escombros, reduciendo significativamente el ciclo de sostenimiento y disminuyendo los costos generales del proyecto.

- Abril 2014 — Sichuan, China - Proyecto de Panlong Village **EBZ90**

En entornos húmedos, el EBZ90 sigue operando de manera estable. Su sistema de lubricación centralizado prolonga la vida útil de los componentes críticos, asegurando una fuerte continuidad en la operación.

- Sept. 2019 — Marruecos - Proyecto de Ingeniería Hidráulica Casablanca **EBH120**

El diseño compacto del EBH120 garantizo la precisión de corte y, al mismo tiempo, permitió una gran flexibilidad para adaptarse a espacios estrechos y terrenos irregulares, contribuyendo significativamente a la finalización puntual y de alta calidad de las tareas de excavación.

- Junio 2024 — Venezuela - Proyecto de Infraestructura **EBZ90+EBH160**

El EBZ90 y el EBH160 personalizados para el cliente se adaptaron perfectamente al emplazamiento del proyecto, abordando con facilidad condiciones de trabajo complejas y completando de manera eficiente las tareas de excavación de galerías y obras de infraestructura.

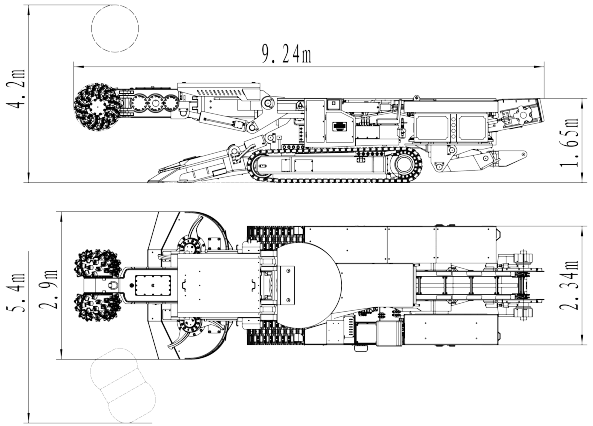

KAMY CHINA ELECTROMECHANICAL Co., Ltd
Dirección: No. 201, Calle Dongkai, Dongjing Town, Distrito Songjiang, Shanghái
Teléfono: 86-021-57675765
Código postal: 201619 Email: helloo@shkm.com
Página web: www.shkm.com www.kamychina.com

KAMY CHINA Electromechanical